# RIVDOM® eBZ 2

Batteriebetriebenes Setzgerät für Blindniete

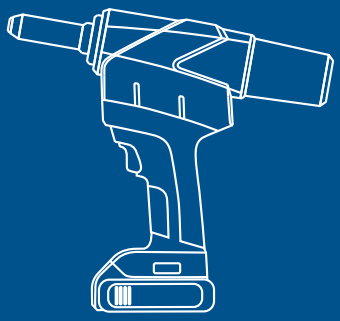

**bis 6,4 mm**

Mit **20.000 N Setzkraft** und einem sehr großen **Hub von 30 mm** lassen sich neben Standard-Blindniete vor allem **hochfeste Ausführungen** wie **HONSEL** FERO®-BULB und FERO®-BOLT (oder vergleichbare Produkte) oder Presslaschen-Blindniete **bis 6,4 mm Durchmesser** schnell und zuverlässig ohne Nachsetzen verarbeiten. **Kompromisslos kraftvoll.**

## Rivdom eBZ 2

BÜRSTENLOS BRUSHLESS · plus Ladetechnologie · L-BOXX · 24

## Das KRAFTpaket

Das Wechseln der Verschleißteile erfolgt nahezu werkzeuglos.

Das hervorragend ausbalancierte **Gehäuse** und ein **Drücker mit einem Auslöseweg von nur 2 mm** garantieren einen sehr hohen Komfort bei der täglichen Arbeit.

| 2,4 | 3,0 | 3,2 | 4,0 | 4,8 | 5,0 | 6,0 | 6,4 | 8,0 |
|---|---|---|---|---|---|---|---|---|
| | | | optional* | Aluminium | | | | |
| | | | optional* | Stahl | | | | |
| | | | optional* | Edelstahl | | | | |
| | | | optional* | Kupfer Legierungen | | | | |

- max.4,8 mm
- 2,0 kg (inkl. Akku 2,0 Ah)
- HUB 30 mm
- ZUG 20.000 N
- < 30 min.

- 1x Rivdom eBZ 2 Akku-Nieter mit bürstenlosem Motor in **HONSEL** L-Boxx®
- 20V/2,0Ah Li-Ion-Akku mit optischer Ladestandsanzeige (Anzahl nach Variante)
- 1x Rivdom-PLUS-Schnellladegerät
- 3x Standard-Mundstücke in Box
- 1x Stiftauffangbehälter „L“
- je 1x Gürtelclip, Aufhänger und Abdeckkappe

* Umrüstsätze für Blindniete 4,0 - 6,4 optional siehe rechts

Art.-Nr. **320502000000-010-1** (1x Akku 20V/2Ah)
Art.-Nr. **320502000000-020-1** (2x Akku 20V/2Ah)

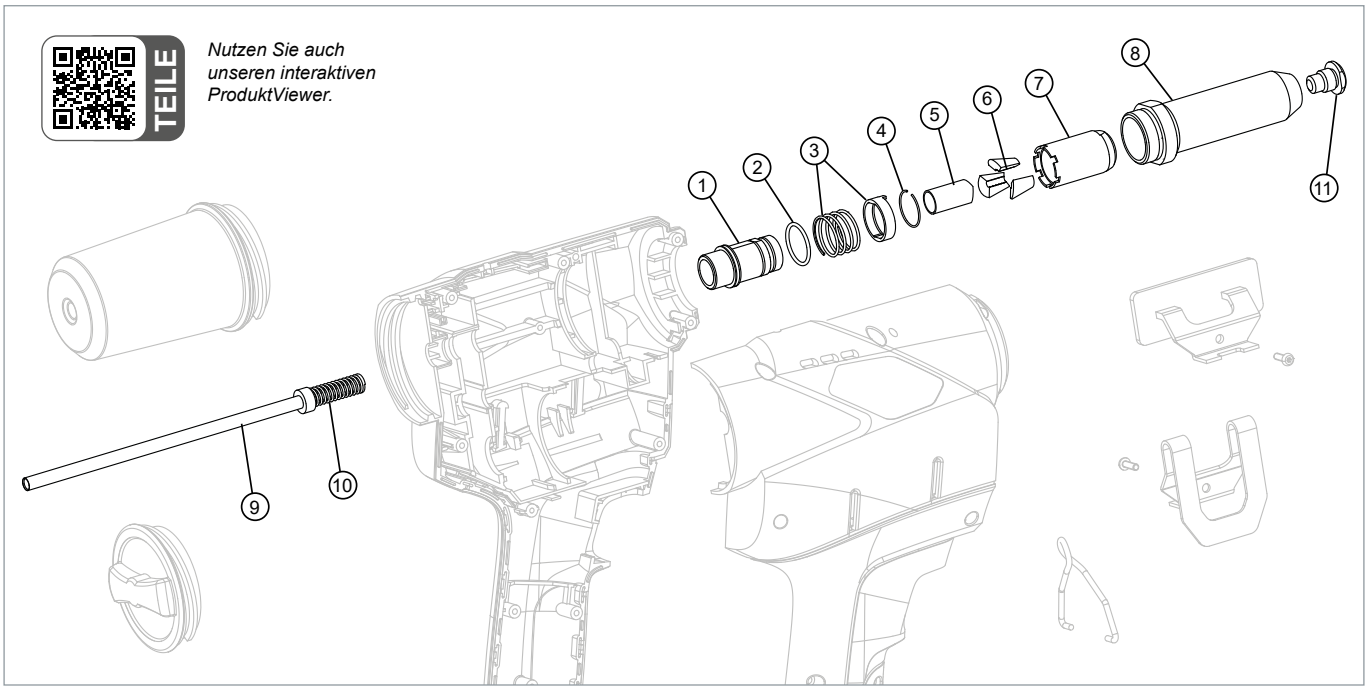


## Ersatz-/Verschleißteile

| | | |
|---|---|---|
| 1 | 321300200054 | Zwischenstück mit Abstreifer |
| 2 | 321101100017 | Abstreifer für Zwischenstück |
| 3 | 321502000055 | Schnellverschluss inkl. Feder |
| 4 | 321525000056 | Schnellverschluss Haltering |
| 5 | 321300200017 | Führungshülse (div. Ø) |
| 6 | 361122000020 | Spannbacken (1 Set = 3 Stck.) |
| 7 | 321502000016 | Spannhülse 4,8 - 6,4 mm |
| 8 | 321300200015 | Vordere Hülse |
| 9 | 321300200049 | Stiftableitungsröhrchen |
| 10 | 321300200021 | Druckfeder |

## Standardmundstücke

| | | |
|---|---|---|
| 11 | 321120000125 | Standard-Mundstück 4,8/5,0 mm |
| | 321120000126 | Standard-Mundstück 6,0 mm |
| | 321120000127 | Standard-Mundstück 6,4 mm |

## Umrüstsatz (optional für Blindniete ab 4,0 mm)

| | |
|---|---|
| 321502000018-1-1 | Umrüstsatz* Blindniete 4,0 - 6,4 mm<br>( Spannhülse mit Set Spannbacken) |

* Spannhülse und Spannbacken können nicht mit der Standardversion (4,8 - 6,4 mm) kombiniert werden.

## Zubehör

| | |
|---|---|
| 321500000021 | Li-Ion RivdomPLUS Akku 20 V/2,0 Ah<br>-Lieferumfang- |
| 321500000022 | Li-Ion RivdomPLUS Akku 20 V/4,0 Ah |
| 321500000001 | 220 V Schnell-Ladegerät für RivdomPLUS Akkus<br>(12 V/16 V/20 V) -Lieferumfang- |
| 321500000003 | Mehrfach-Ladestation |
| 321500000004 | Adapter Mehrfach-Ladestation für<br>1 x RivdomPLUS Akku |
| 321200100031 | Stiftauffangbehälter S (5,5 cm) |
| 321300100031 | Stiftauffangbehälter L (8,0 cm) -Lieferumfang- |
| 321401000030 | Stiftauffangbehälter L+ (8,0 cm) |
| 321501000030 | Stiftauffangbehälter XL+ (11,0 cm) |
| 321401000029 | Aufhänger -Lieferumfang- |
| 321200000006 | Gürtelclip -Lieferumfang- |
| 321200000005 | Nietfallschild -Lieferumfang- |
| 321401000004 | Abdeckkappe -Lieferumfang- |

# Sondermundstücke

### Für tiefer liegende Nietstellen

Verlängerte Mundstücke **7mm**

| | |
|---|---|
| 321123950070 | Mundstück verlängert (7 mm) 4,8/5,0 mm |
| 321123960070 | Mundstück verlängert (7 mm) 6,0 mm |
| 321123964070 | Mundstück verlängert (7 mm) 6,4 mm |

Verlängerte Mundstücke **20mm**

| | |
|---|---|
| 321123950200 | Mundstück verlängert (20 mm) 4,8/5,0 mm |
| 321123960200 | Mundstück verlängert (20 mm) 6,0 mm |
| 321123964200 | Mundstück verlängert (20 mm) 6,4 mm |

### Für Großkopf-Blindniete 5,0 mm

| | |
|---|---|
| 321120000511 | Fassadenmundstück Kopf 11,0 mm |
| 321120000514 | Fassadenmundstück Kopf 14,0 mm |
| 321120000516 | Fassadenmundstück Kopf 16,0 mm |

### Für hochfeste Blindniete FERO®-BOLT 4,8 mm

| | |
|---|---|
| 321101008401 | Mundstück FERO®-BOLT 4,8 mm |
| 361121008601 | Mundstück FERO®-BOLT 6,4 mm |

### Für Presslaschen-Blindniete 5,2 mm

| | |
|---|---|
| 321123716052 | Presslaschen-Mundstück 5,2 mm |
| 321123716063 | Presslaschen-Mundstück 6,3 mm |