RIVDOM® eBZ 3

Batteriebetriebenes Setzgerät für Blindniete

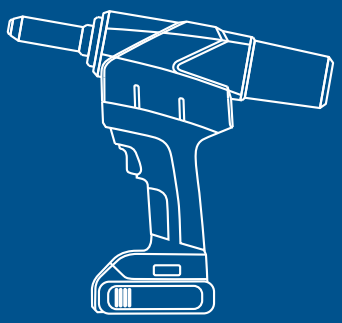

Das HONSEL-Akku-Nietwerkzeug Rivdom eBZ 3 wurde speziell entwickelt für die Anforderungen der Verarbeitung von hochfesten Blindniete mit 6,4 und 7,8 mm Durchmesser und rilliertem Nietstift!

bis 7,8 mm

Die auf diese Rillierung abgestimmte Geometrie der Spannbacken und ein modifizierter Spannmechanismus **garantieren eine sichere und formschlüssige Verarbeitung** hochfester Blindniete vom Typ FERO®-BULB (oder vergleichbarer Produkte) mit einem Stiftdurchmesser von 3,8 bis 6,15 mm. Zusätzlich reduziert sich der Verschleiß der Spannbacken auf ein Minimum.

Rivdom eBZ 3



BÜRSTENLOS BRUSHLESS · plus Ladetechnologie · L-BOXX · 24

24.000 N !!

MAXIMUMPOWER

der kabellosen Nietverarbeitung



Hochfeste FERO®-BULB Blindniete mit 7,8 mm Durchmesser im Einsatz zum Beispiel in der LKW-Produktion.





Das **HONSEL RIVDOM eBZ 3** wird im Standard mit Rückhaltemundstücken ausgeliefert.
Das Wechseln der Verschleißteile erfolgt nahezu werkzeuglos.

2,4	3,0	3,2	4,0	4,8	5,0	6,0	6,4	8,0
							Aluminium	
							Stahl	
							Edelstahl	
							Kupfer	

- max.6,1 mm
- 2,1 kg (inkl. Akku 2,0 Ah)
- 30 mm
- 24.000 N
- < 30 min.

- 1x Rivdom eBZ 3 Akku-Nieter mit bürstenlosem Motor in **HONSEL** L-Boxx®
- 20V/2,0Ah Li-Ion-Akku mit optischer Ladestandsanzeige (Anzahl nach Variante)
- 1x Rivdom-PLUS-Schnellladegerät
- 2x Rückhaltemundstücke in Box
- 1x Stiftauffangbehälter „L“
- je 1x Gürtelclip, Aufhänger und Abdeckkappe

Art.-Nr. **320528000000-010-1** (1x Akku 20V/2Ah)
Art.-Nr. **320528000000-020-1** (2x Akku 20V/2Ah)



TEILE

Nutzen Sie auch unseren interaktiven ProduktViewer.

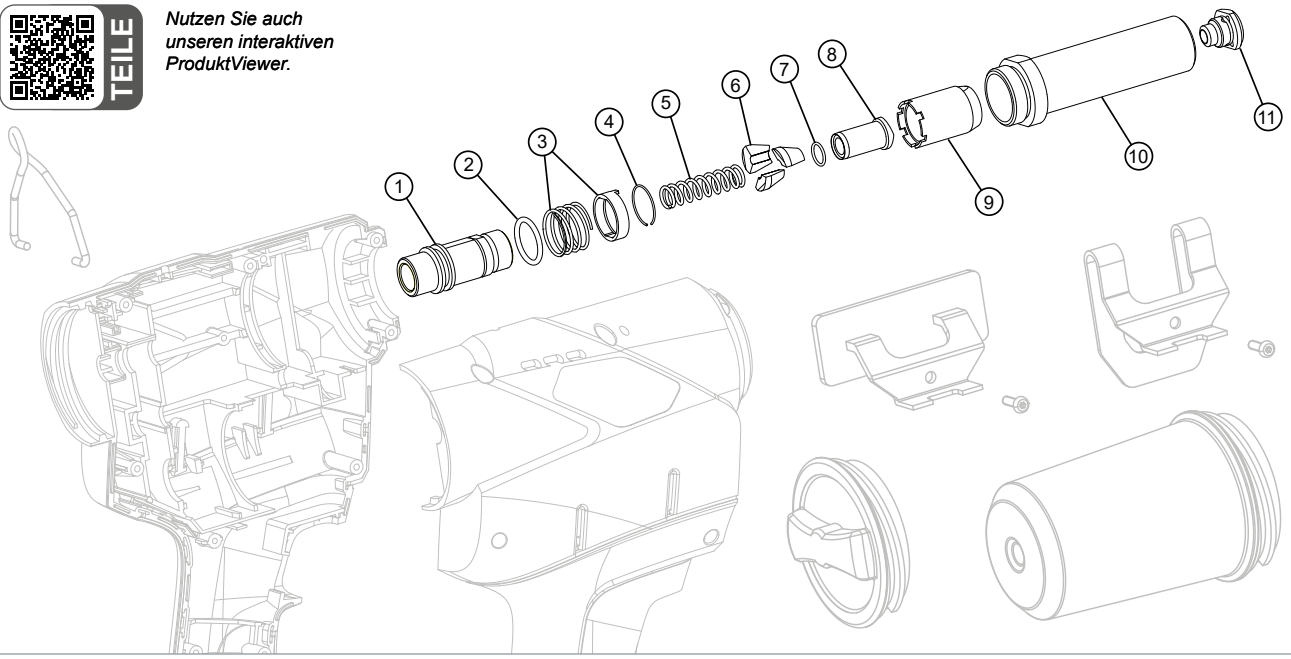

Ersatz-/Verschleißteile

1	321528000054	Zwischenstück mit Abstreifer
2	321528000010	Abstreifer für Zwischenstück
3	321502000055	Schnellverschluss inkl. Feder
4	321528000056	Schnellverschluss Haltering
5	321528200021	Druckfeder
6	321528045080	Spannbacken (1 Set = 3 Stck.)
7	321102000050	O-Ring für Führungshülse
8	321528200017	Führungshülse mit O-Ring
9	321528040016	Spannhülse
10	321528200015	Vordere Hülse

Standardmundstücke

11	321528000066	Rückhaltemundstück 2.8 -6,4 mm-
	321528000067	Rückhaltemundstück 2.8 -7,8 mm-

Zubehör

321500000021	Li-Ion RivdomPLUS Akku 20 V/2,0 Ah -Lieferumfang-
321500000022	Li-Ion RivdomPLUS Akku 20 V/4,0 Ah
321500000001	220 V Schnell-Ladegerät für RivdomPLUS Akkus (12 V/16 V/20 V) -Lieferumfang-
321500000003	Mehrfach-Ladestation
321500000004	Adapter Mehrfach-Ladestation für 1 x RivdomPLUS Akku
321300100031	Stiftauffangbehälter L (8,0 cm) -Lieferumfang-
321401000030	Stiftauffangbehälter L+ (8,0 cm)
321501000030	Stiftauffangbehälter XL+ (11,0 cm)
321401000029	Aufhänger -Lieferumfang-
321200000006	Gürtelclip -Lieferumfang-
321200000005	Nietfallschild -Lieferumfang-
321401000004	Abdeckkappe -Lieferumfang-