RIVSMART® eBZ ZERO S

Batteriebetriebenes Setzgerät für Blindniete mit Prozeßüberwachung

FILM

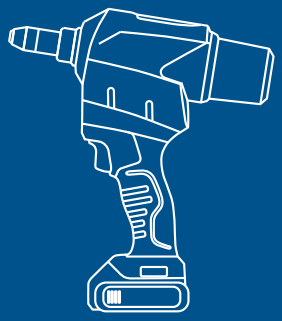

Rivdom ist smart. **RivSmart.**

bis 4,0 mm

Sehr klein, sehr leicht und mit der Welt verbunden.
Mit RivSmart starten Sie jetzt in die Blindnietverarbeitung von morgen - auf der Basis jahrzehntelanger Erfahrung in der Entwicklung hochwertiger Nietwerkzeuge und individueller Nietautomationstechnologie.
RivSmart lässt sich einfach in bestehende Fertigungsabläufe integrieren und hilft mit seinen Dokumentationsmöglichkeiten, die Produktion zu optimieren und zu überwachen.

RivSmart eBZ ZERO S



1,3 kg Klein. Leicht. Smart.
Industry 4.0 ready



Kompakte Abmessungen.
Durch den abnehmbaren, transparenten Auffangbehälter weiter kürzbar und damit **konkurrenzlos handlich** für die engsten Montagestellen.
In Kombination mit dem sehr geringen **Gewicht von nur 1,3 kg** unschlagbar in Sachen Arbeitskomfort!

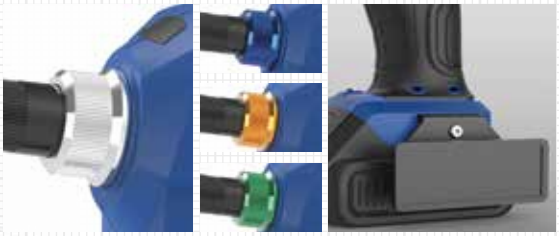

Farbcodierung der Überwurfmutter für die Kennzeichnung von Anwendungsfall, Arbeitsplatz oder Mitarbeiter und wie der Gürtelclip montierbares Schild zur Markierung des Einsatzgebietes als Zuhör verfügbar.

Family Facts der **HONSEL**-Akku-Nieter auf ▶ Seite 56.

BÜRSTENLOS BRUSHLESS · plus Ladetechnologie · L-BOXX · 24 · WERKZEUGLOSE WARTUNG

Details zur werkzeuglosen Wartung auf ▶ Seite 56.

2,0	2,4	3,0	3,2	4,0	4,8	5,0	6,0	6,4
optional	Aluminium							
optional	Stahl							
optional	Edelstahl							
optional	Kupfer Legierungen							

- max. 3,4 mm
- 1,3 kg (inkl. Akku 2,0Ah)
- 20 mm
- 6.800 N
- < 30 min.

- 1x RivSmart eBZ ZERO S Akku-Nieter mit bürstenlosem Motor in **HONSEL** L-Boxx®
- 12V/2,0Ah Li-Ion-Akku mit optischer Ladestandsanzeige (Anzahl nach Variante)
- 1x Rivdom-PLUS-Schnellladegerät
- 4x Standard-Mundstücke in Box
- 1x Stiftauffangbehälter „S“
- je 1x Gürtelclip, Aufhänger, Abdeckkappe und Nietfallschild

Art.-Nr. **320200000000-010-1** (1x Akku 12V/2Ah)
Art.-Nr. **320200000000-020-1** (2x Akku 12V/2Ah)



TEILE

Nutzen Sie auch unseren interaktiven ProduktViewer.

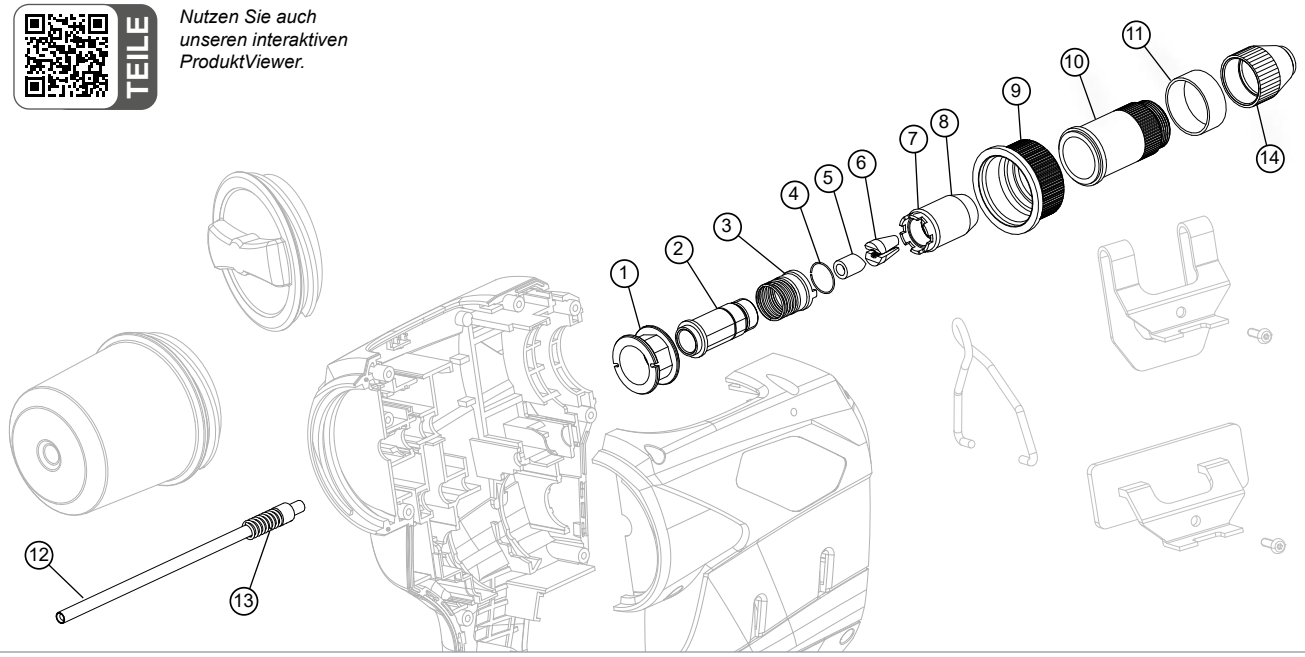

Ersatz- und Verschleißteile

1	321200000020	Dummy-Ring
2	321200000054	Zwischenstück
3	321200000055	Schnellverschluss inkl. Feder
4	321200000056	Schnellverschluss Haltering
5	321200000017	Führungshülse (div. Ø)
6	311002000132	Spannbacken (1 Set = 2 Stk.)
7	321200000010	Abstreifer
8	321200000016	Spannhülse mit Abstreifer
9	321200000018	Überwurfring (silber)
10	321200000015	Vordere Hülse
11	321200000019	Gummi für Überwurfring
12	321200000049	Stiftableitungsröhrchen (div. Ø)
13	321200000014	Druckfeder für Führungshülse

Standardmundstücke

14	321200000121	Standard-Mundstück 2,0 mm
	321200000122	Standard-Mundstück 2,4 mm
	321200000123	Standard-Mundstück 3,0/3,2 mm
	321200000124	Standard-Mundstück 4,0 mm

Zubehör

321200000021	Li-Ion RivdomPLUS Akku 12 V/ 2,0 Ah -Lieferumfang-
321200000022	Li-Ion RivdomPLUS Akku 12 V / 4,0 Ah
321500000001	220 V Schnell-Ladegerät für RivdomPLUS Akkus (12 V/16 V/20 V) -Lieferumfang-
321500000003	Mehrfach-Ladestation
321500000004	Adapter Mehrfach-Ladestation für 1 x RivdomPLUS Akku
321200000031	Stiftauffangbehälter S (5,5 cm) -Lieferumfang-
321300100031	Stiftauffangbehälter L (8,0 cm)
321401000030	Stiftauffangbehälter L+ (8,0 cm)
321501000030	Stiftauffangbehälter XL+ (11,0 cm)
321200000018	Farbiger Überwurfring (blau, gold, rot, schwarz)
321200000029	Aufhängebügel -Lieferumfang-
321200000006	Gürtelclip -Lieferumfang-
321200000005	Nietfallschild -Lieferumfang-
321401000004	Abdeckkappe -Lieferumfang-

Sondermundstücke

Für tiefer liegende Nietstellen



Verlängerte Mundstücke **7mm**

321200932070	Mundstück verlängert (7 mm) 3,0/3,2 mm
321200940070	Mundstück verlängert (7 mm) 4,0 mm



Verlängerte Mundstücke **20mm**

321200932200	Mundstück verlängert (20 mm) 3,0/3,2 mm
321200940200	Mundstück verlängert (20 mm) 4,0 mm

Für Großkopf-Blindniete 4,0 mm



321200000416	Fassadenmundstück Kopf 16,0 mm
321200000424	Fassadenmundstück bis Kopf 24,0 mm