VNG 703

Setzgerät für Blindnietmuttern und -schrauben

pneumatisch-hydraulisch | kraftgesteuert

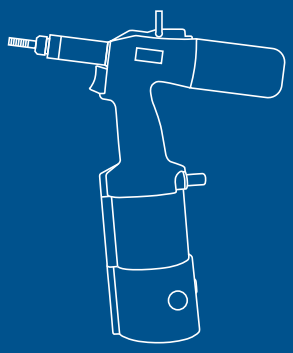

Das kraftgesteuerte **HONSEL**-Werkzeug

für die schnelle Verarbeitung großer Stückzahlen in der Serienfertigung.

Die Steuerung über Einstellung der notwendigen Setzkraft garantiert, dass die Blindnietmutter immer **optimal und materialschonend** gesetzt wird. Dabei zeichnet sich die VNG 703 durch eine **bedienerfreundliche Konzeption** und **einfache Handhabung** aus.

Die Umschaltung von Vor- und Rücklauf erfolgt besonders schnell. Durch leichten Druck auf den Gewindedorn wird die Blindnietmutter selbsttätig auf- und nach der Verarbeitung **vollautomatisch** abgefädelt.







KRAFT GESTEUERT



Typisch **HONSEL**. Einfach und praktikabel:
Die **stufenlose Einstellung** der Setzkraft - individuell für jeden Verbinder.



Sonderzubehör: **Winkeladapter** zur Einhaltung der benötigten Rechtwinkligkeit zum Bauteil.

M3	M4	M5	M6	M8	M10	M12
	Aluminium					
Stahl						
Edelstahl						

	M3	M4	M5	M6	M8	M10	M12
Stahl							

2,5 kg	ZUG	20.000 N bei 7 bar		Aufschrauben 1800 U/min. Ausschrauben 2500 U/min.
5-7 bar		< 75 dB(A) (68,32)		G 1/4 innen, links oder rechts anbringbar
4,4 Liter		• 1x pneumatisch-hydraulisches Werkzeug VNG 703 in **HONSEL** L-Boxx®		
9 mm		• 5x Umrüstsatz für Blindnietmuttern • 1x Flasche Hydrauliköl / Nachfülleinheit		

Art.Nr. 320703000000



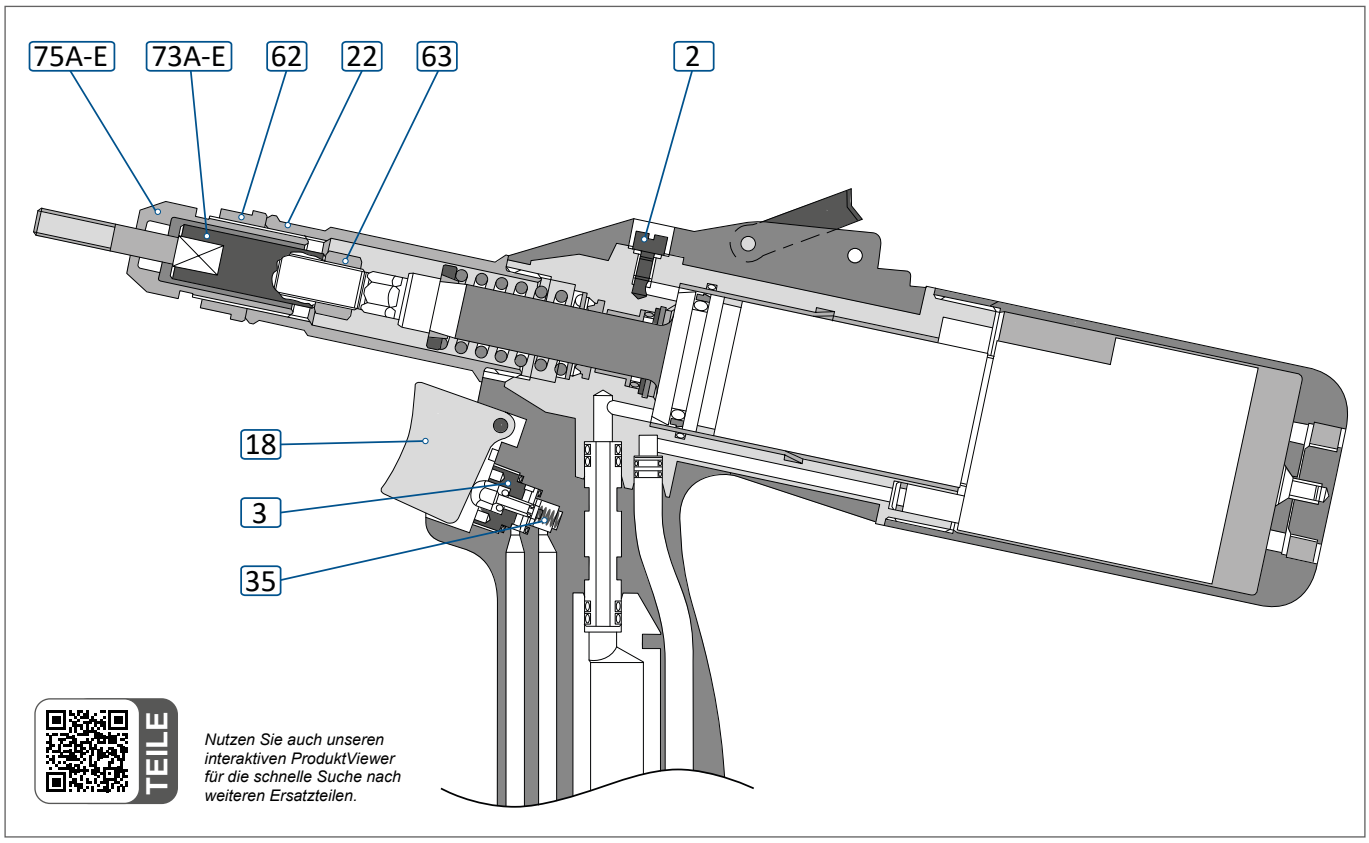

Ersatz-/Verschleißteile

2	321101000027	Ölablassschraube mit O-Ring
3	321102000007	Auslöseventil
18	321102000016	Auslöser
22	321703000024	Vordere Hülse
35	321102000036	Druckfeder Drücker
62	321801000074	Kontermutter M18x1
63	361802191075	Kontermutter M9x0.75

Mundstücke

75A	311800000203	Mundstück M3
75B	311800000204	Mundstück M4
75C	311800000205	Mundstück M5
75D	311800000206	Mundstück M6
75E	311800000208	Mundstück M8

Gewindedorne-/hülsen

73A	321800008030	Gewindedorn M3
73B	321800008040	Gewindedorn M4
73C	321800008050	Gewindedorn M5
73D	321800008060	Gewindedorn M6
73E	321800008080	Gewindedorn M8
74B	321800009040	Gewindehülse RIFBOLT M4
74C	321800009050	Gewindehülse RIFBOLT M5
74D	321800009060	Gewindehülse RIFBOLT M6