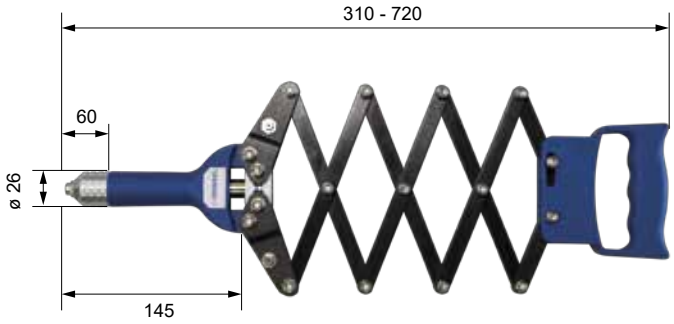



Einfache Handhabung, sehr gute Kraftübertragung.

BZ 58

2,4	3,0	3,2	4,0	4,8	5,0	6,0	6,4	8,0
	Aluminium							
	Stahl							
	Edelstahl							
	Kupfer Legierungen							

2,0 kg	Karton	3,8 mm
11 mm	inkl. 5 Mundstücke	Sonder-Mundstücke auf Anfrage.

Artikel-Nr. 310058000000

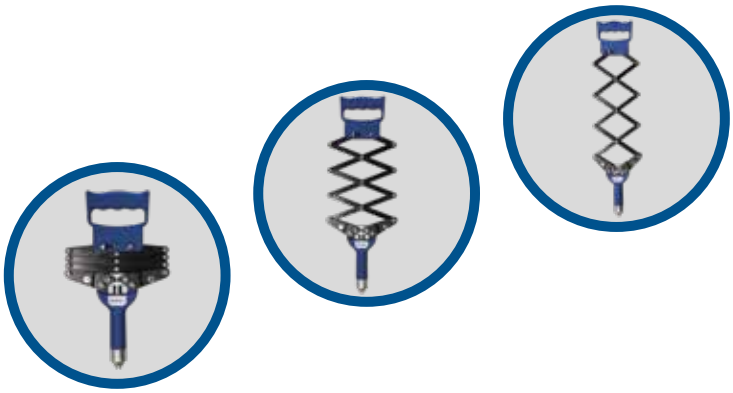



Wechselmundstücke im Werkzeug verschraubt.

Schweren-Nietwerkzeuge eignen sich zum Beispiel hervorragend zur Verarbeitung von Blindniete im Bodenbereich, die schnell, sicher und ergonomisch angenehm auch bei größeren Stückzahlen gesetzt werden sollen.

BZ 58 Ersatzteile

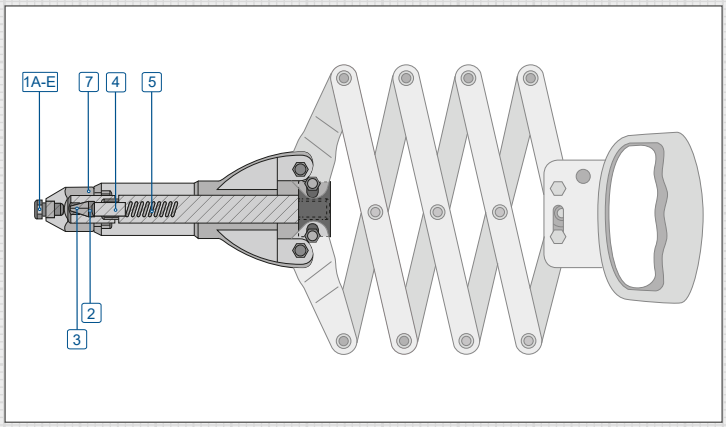

Nr.	Artikel-Nr.	Ersatzteil
1A	311100000123	BZ 58 Mundstück 3,0/3,2 mm
1B	311100000124	BZ 58 Mundstück 4,0 mm
1C	311100000125	BZ 58 Mundstück 4,8/5,0 mm
1D	311500000126	BZ 58 Mundstück 6,0 mm
1E	311500000127	BZ 58 Mundstück 6,4 mm
2	311500000004	BZ 58 Spannhülse
3	311500000005	BZ 58 Spannbacken
4	311500000006	BZ 58 Führungshülse
5	311500000007	BZ 58 Druckfeder
7	311058002006	BZ 58 Vordere Hülse

Nutzen Sie auch unseren interaktiven ProduktViewer für die schnelle Suche nach dem korrekten Ersatzteil.

INFO